Technický list výrobku

Tôkyô

duraplus

1710RH/3346



Objednací číslo	2137748
Kód EAN	4012789821314
Země původu	Itálie
Tarif zboží / sazebník	83024110
Kategorie užití	2
Odolnost proti korozi	3
Materiál	hliník
Tloušťka dveří	67-72 mm
Rozměr čtyřhranu	8 mm
Rozměr čtyřhranu pro WC-dveře	
Čtyřhran vyčnívající	
Otvor	profilová cylindrická vložka
Vzdálenost otvorů	92 mm
Barva	F8707 tmavě hnědá
Sortiment	základní sortiment
Balicí jednotka	1
Kartón	20

HOPPE – hliníková garnitura na úzkém štítu pro profilové dveře:

- přezkoušeno podle **DIN EN 1906: 26-0130U**
- Uložení: dveřní kliky pevně/otočné, bezúdržbové kluzné ložisko
- Spojení: plný čtyřhran HOPPE
- Podkonstrukce: ušlechtilá ocel, podpůrné noky
- Upevnění: uvnitř viditelné, průchozí, šrouby M6, krytky pro hlavy šroubů

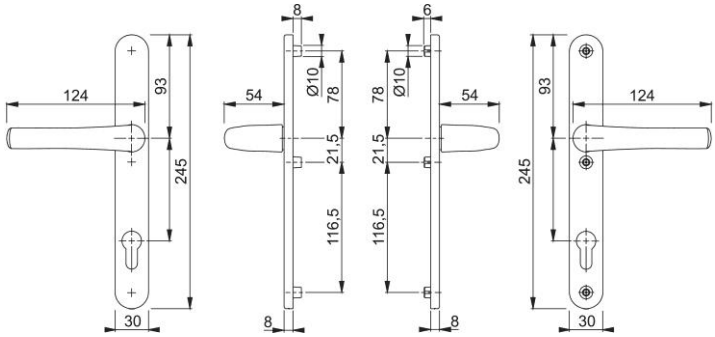

HOPPE s.r.o, změny vyhrazeny. 13/11/2026